Rohde

U1

Rohrgriffserie U1

Werkstoff und Oberfläche:
Rohre aus ø 30 x 1,5 mm Aluminium AlMgSi 0,5; feingeschliffen, naturfarben eloxiert oder schwarz pulverbeschichtet mit Feinstruktur. Alternativ Rohr aus Edelstahl Werkstoff-Nr. 1.4301; feingeschliffen.

Rohrhalter und Rohrkappe aus Polyamid PA 6, glaskugelverstärkt, schwarz, halbmatt mit Feinstruktur.

Rohr-Gewindeeinsatz aus Aluminium, Anschraubeinsatz aus Stahl, verzinkt.

Technische Merkmale:
Ausreissfeste Schraubverbindung vom Griffhalter zum Rohr durch unlösbare Blindnietmuttern.

Tragkraft:
min. 800 N.

Hinweis:
Beliebige Grifflängen und Anschraubabstände auf Anfrage.

Tube Handle Series U1

Material and surface:
Tubes of ø 30 x 1.5 mm aluminium AlMgSi 0.5; fine ground, natural coloured anodized or black powder-coated, with fine structure. Alternativ tube made of stainless steel, material no. 1.4031; fine ground.

Tube holders and tube caps made of polyamide PA 6, glass bead reinforced, black, half-matt with fine structure.

Tube threaded insert made of aluminium, screw-down insert made of steel, galvanized.

Technical features:
Screwed connection from the grip holder to the tube with nondetachable blind rivet nuts to prevent it being pulled off.

Stress resistance:
min. 800 N.

Note:
Handle lengths and screw down spacers available as required on request.

Clean Line Ausführung s. S. 234.
Clean Line version see page 234.

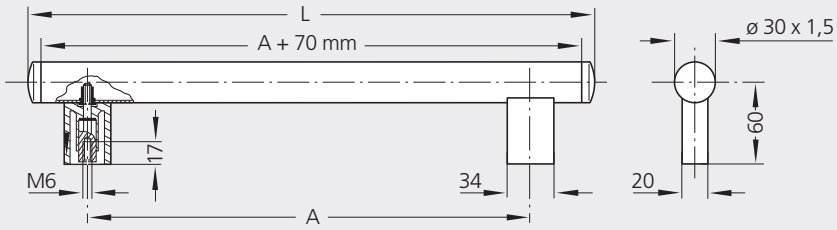

Griffe Handles		Rohre aus Aluminium Tubes of aluminium		Rohre aus Edelstahl Tubes made of stainless steel
		naturfarben eloxiert natural colour anodized	schwarz pulverbeschichtet black powder coated	feingeschliffen fine ground
A	L	Bestell-Nr. Order no.	Bestell-Nr. Order no.	Bestell-Nr. Order no.
200	288	U1-30.200.01	U1-30.200.54	U1-30.200.37
250	338	U1-30.250.01	U1-30.250.54	U1-30.250.37
300	388	U1-30.300.01	U1-30.300.54	U1-30.300.37
350	438	U1-30.350.01	U1-30.350.54	U1-30.350.37
400	488	U1-30.400.01	U1-30.400.54	U1-30.400.37
500	588	U1-30.500.01	U1-30.500.54	U1-30.500.37

Rohde

U2

Griffserie U2

Hochbelastbare Rohrgriffe für den Maschinen- und Apparatebau.

Ausführung:
Edelstahl-Rohr ø 40 x 2, Werkstoff-Nr. 1.4301; feingeschliffen, Halter aus Aluminium-Druckguss, schwarz pulverbeschichtet, halbmatt mit Feinstruktur. Schrauben und Spannelemente aus Stahl, verzinkt und chromatiert. Endkappe aus Polyamid PA 6, glaskugelverstärkt, schwarz, halbmatt mit Feinstruktur.

Konstruktive Vorteile:
Einfache Montage der Bauteile von vorn. Beliebiger Anschraubabstand bei gleicher Grifflänge möglich. Halter für problemlose Befestigung langer Rohre geeignet.

Tragkraft:
min. 1.000 N.

Hinweis:
Beliebige Grifflängen und Anschraubabstände auf Anfrage.

Handles Series U2

Heavy duty tube handles for mechanical and apparatus engineering.

Version:
Stainless steel tube ø 40 x 2, material no. 1.4301; fine ground. Diecasted aluminium holder, black powder coated, half-matt with fine texture. Galvanized, chromized steel screws. Polyamide PA 6 end cap, glass ball reinforced, black, half-matt with fine structure.

Design advantages:
Simple fixing of components from the front. The same handle length can be fixed at any bore clearance. Holder suitable for mounting long tubes without problems.

Stress resistance:
min. 1.000 N.

Note:
Any handle length and support spacing on application.

Standard-Griffe
Standard handles

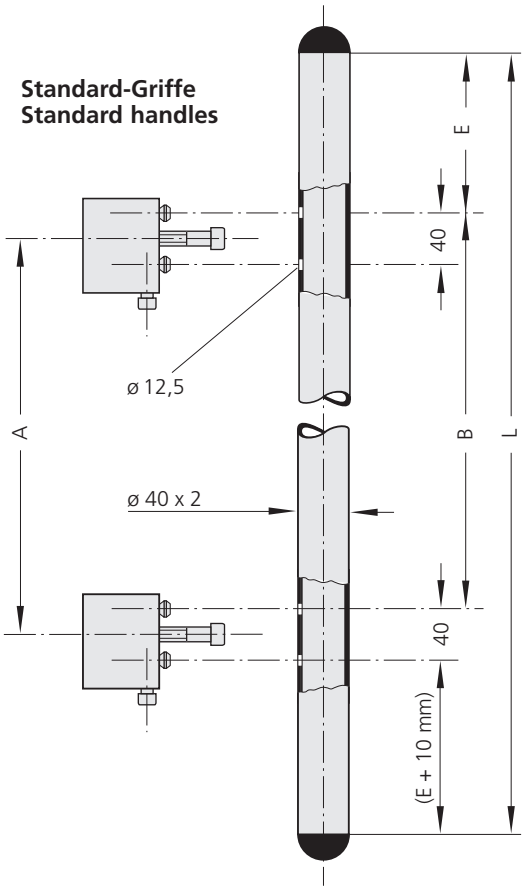

Standard-Griffe
Standard handles

A	Bestell-Nr. Order no.	L	B	E
380	U2-40.380.37	600	380	85
480	U2-40.480.37	700	480	85
500	U2-40.500.37	800	500	125
600	U2-40.600.37	900	600	125
700	U2-40.700.37	1000	700	125

Einzelteile **Single components**	Bestell-Nr. Order no.
Halter*, 1 Stück Fastener*, 1 piece	U2-40.00H.54
Endkappe, 1 Stück End cap, 1 piece	RK-PA.040.9005

* mit Befestigungsschraube und Mutter
with installation screw and nut

Halter
Fastener

Endkappe
End cap

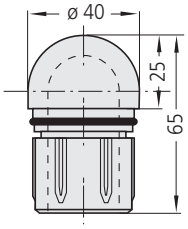

Ausführung Technical Line siehe Seite 95.
Version Technical Line look at page 95.

Einzelgriff
Single handle

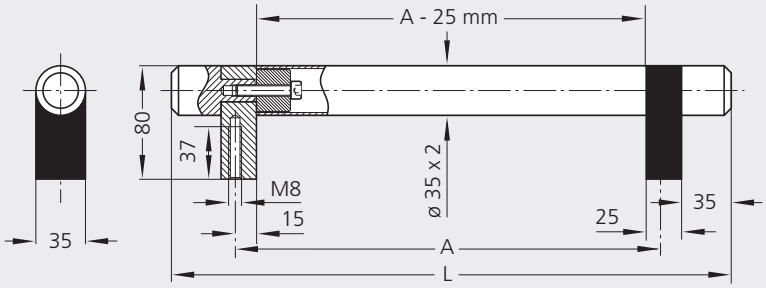

Doppelgriff / Montage
Double handle / mounting

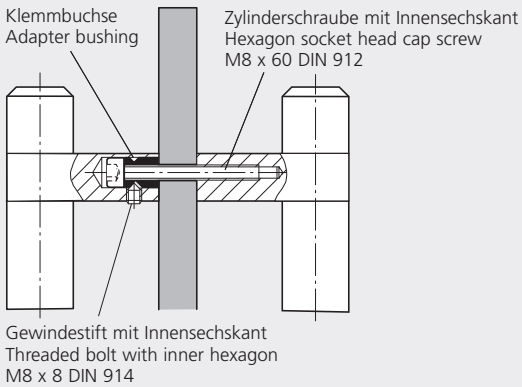

		Einzelgriffe Single handles	Doppelgriffe Double handles
A	L	Bestell-Nr. Order no.	Bestell-Nr. Order no.
300	395	U3-35.G300.EG	U3-35.G300.DO
400	495	U3-35.G400.EG	U3-35.G400.DO
500	595	U3-35.G500.EG	U3-35.G500.DO
600	695	U3-35.G600.EG	U3-35.G600.DO
700	795	U3-35.G700.EG	U3-35.G700.DO
800	895	U3-35.G800.EG	U3-35.G800.DO

Alle Maße in mm. / All dimensions in mm.

Griffserie U3

Universalgriff in schwerer Ausführung für Maschinen, technische Anlagen und Türen; als Einzel- oder Doppelgriff zur beidseitigen Türmontage.

Werkstoff und Oberfläche:
Griffsteg aus Edelstahl-Rohr ø 35 x 2 mm, Werkstoff-Nr. 1.4301; feingeschliffen. Endstücke aus Rund-Edelstahl, Werkstoff-Nr. 1.4305; feingeschliffen. Griffschenkel aus stranggepresstem Aluminium AlMgSi 0,5; mattglänzend, schwarz eloxiert.

Montagehinweise:
Bei den Doppelgriffen gestatten die mitgelieferten Zylinderschrauben mit Innensechskant M8 x 60 DIN 912 die Befestigung an Türen mit einer Blattstärke von 6-20 mm; der Einsatz längerer Normschrauben ermöglicht die Montage an beliebigen Türdicken.

Tragkraft:
min. 1.000 N.

Hinweis:
Beliebige weitere Grifflängen auf Anfrage.

Handle Series U3

Universal handle with heavy duty design for machines, technical installations and doors, available as single or double handle for mounting on doors on both sides.

Material and surface:
Grip ledge of stainless steel tube ø 35 x 2 mm, material no. 1.4301; fine ground. End pieces of round bar stainless steel, material no. 1.4305; fine ground. Handle shanks of aluminium AlMgSi 0.5; black anodized with dull bright finish.

Assembly information:
With all double handles, the supplied inner hexagonal socket head cap screws M8 x 60 DIN 912 permit fastening to doors with a thickness of 6-20 mm; the use of longer standard screws enables assembly to any optional door thickness.

Stress resistance:
min. 1.000 N.

Note:
Other handle lengths on request.

Griffserie U4

Längenvariable Griffe zur Montage auf einer Kante, in Ausführungen für senkrechte oder waagerechte Anwendungen.

Werkstoff und Oberfläche:
Griffschenkel und Ovalsteg aus stranggepresstem Aluminium AlMgSi 0,5; mattglänzend schwarz oder naturfarben eloxiert. Verbindungsschrauben aus Edelstahl.

Tragkraft:
min. 800 N.

Hinweis:
Beliebige Grifflängen und weitere Farbausführungen auf Anfrage.

Handle Series U4

Length variable handles for mounting on edges, designed for vertical or horizontal uses.

Material and surface:
Handle shanks and elliptical bar of extruded aluminium AlMgSi 0.5; black or natural coloured anodized with dull bright finish. Connecting screws of stainless steel.

Stress resistance:
min. 800 N.

Note:
Other handle lengths or colour combinations on request.

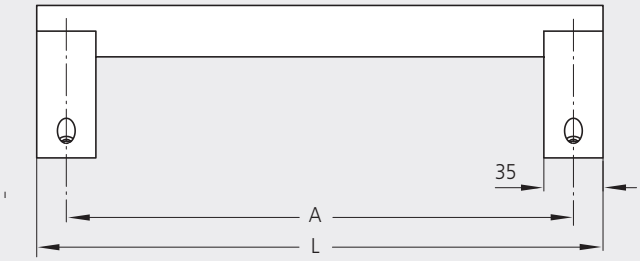

Typ U4-25
für senkrechte Montage
for vertical mounting

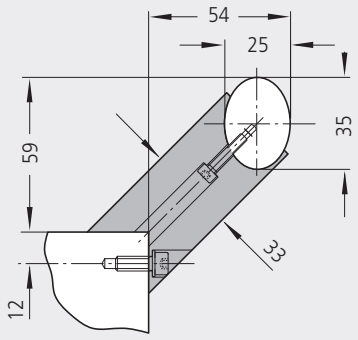

Typ U4-35
für waagerechte Montage
for horizontal mounting

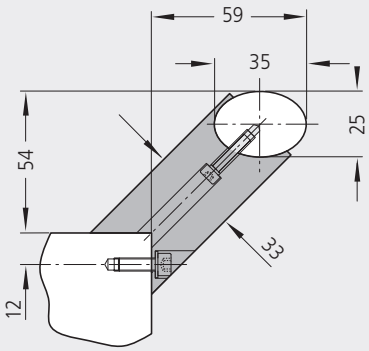

		Typ U4-25 **Eloxalausführung** **Anodizing version**		Typ U4-35	
		naturfarben natural colour	schwarz black	naturfarben natural colour	schwarz black
A	L	Bestell-Nr. Order no.	Bestell-Nr. Order no.	Bestell-Nr. Order no.	Bestell-Nr. Order no.
300	335	U4-25.300.01	U4-25.300.04	U4-35.300.01	U4-35.300.04
400	435	U4-25.400.01	U4-25.400.04	U4-35.400.01	U4-35.400.04
500	535	U4-25.500.01	U4-25.500.04	U4-35.500.01	U4-35.500.04
600	635	U4-25.600.01	U4-25.600.04	U4-35.600.01	U4-35.600.04
700	735	U4-25.700.01	U4-25.700.04	U4-35.700.01	U4-35.700.04
800	835	U4-25.800.01	U4-25.800.04	U4-35.800.01	U4-35.800.04

Alle Maße in mm. / All dimensions in mm.

Typ U5-30.F

Typ U5-30.R

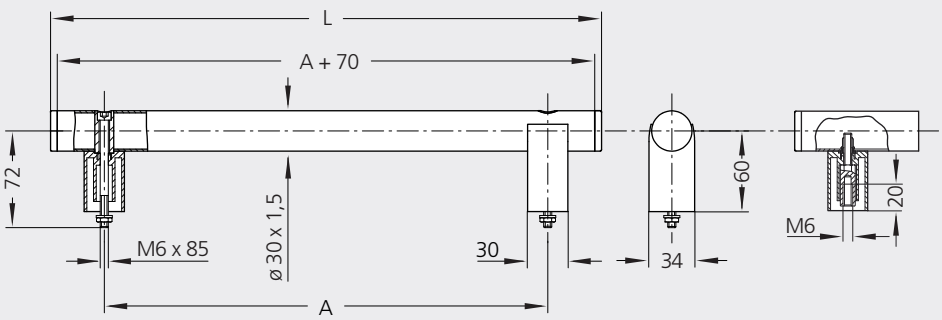

Griffe Handles			Rohre aus Aluminium Tubes made of aluminium		Rohre aus Edelstahl Tubes made of stainless steel
			naturfarben eloxiert natural colour anodized	schwarz pulver- beschichtet black powder coated	feingeschliffen fine ground
Typ	A	L	Bestell-Nr. Order no.	Bestell-Nr. Order no.	Bestell-Nr. Order no.
U5-30.F	200	280	U5-30.F200.01	U5-30.F200.54	U5-30.F200.37
	250	330	U5-30.F250.01	U5-30.F250.54	U5-30.F250.37
	300	380	U5-30.F300.01	U5-30.F300.54	U5-30.F300.37
	350	430	U5-30.F350.01	U5-30.F350.54	U5-30.F350.37
	400	480	U5-30.F400.01	U5-30.F400.54	U5-30.F400.37
	500	580	U5-30.F500.01	U5-30.F500.54	U5-30.F500.37
U5-30.R	200	280	U5-30.R200.01	U5-30.R200.54	U5-30.R200.37
	250	330	U5-30.R250.01	U5-30.R250.54	U5-30.R250.37
	300	380	U5-30.R300.01	U5-30.R300.54	U5-30.R300.37
	350	430	U5-30.R350.01	U5-30.R350.54	U5-30.R350.37
	400	480	U5-30.R400.01	U5-30.R400.54	U5-30.R400.37
	500	580	U5-30.R500.01	U5-30.R500.54	U5-30.R500.37

Alle Maße in mm. / All dimensions in mm.

Rohrgriffserie U5

Werkstoff und Oberfläche:
Rohre aus ø 30 x 1,5 mm Aluminium AlMgSi 0,5; naturfarben eloxiert oder schwarz pulverbeschichtet mit Feinstruktur. Alternativ aus Edelstahl Werkstoff-Nr. 1.4301; feingeschliffen.

Typ U5-30.F
Frontseitige Befestigung mittels Zylinderschrauben aus Edelstahl M6 x 85 DIN 912, Muttern DIN 934 und Unterlegscheiben DIN 125 (im Lieferumfang enthalten). Rohrhalter und Rohrkappe aus Polyamid PA 6, glaskugelverstärkt, schwarz, halbmatt mit Feinstruktur.

Typ U5-30.R
Rückseitige Befestigung über verzinkten Stahleinsatz. Übrige Bauteile wie Typ U5-30.F.

Tragkraft:
min. 1.000 N.

Hinweis:
Beliebige Grifflängen auf Anfrage.

Tube Handle Series U5

Material and surface:
Tubes of ø 30 x 1.5 mm aluminium AlMgSi 0.5; natural colour anodized or black powdercoated with fine structure. Alternatively, tube made of stainless steel, material no. 1.4301; fine ground.

Type U5-30.F
For front mounting by cylinder head socket screws M6 x 85 DIN 912, nuts DIN 934 and washers DIN 125 made of stainless steel (included in scope of supply). Tube holders and tube caps made of polyamide PA 6, glass ball reinforced, black, half-matt with fine structure.

Type U5-30.R
For mounting from behind by galvanized screw down insert made of steel.

Stress resistance:
min. 1.000 N.

Note:
Any desired handle lengths on request.

Rohde

U6

Griffserie U6

Universalgriff in 2 Ausführungsgrößen für front- und rückseitige Befestigung.

Werkstoff und Oberfläche:
Edelstahl-Rohr, Werkstoff-Nr. 1.4301; feingeschliffen. Rohrhalter aus Aluminium AlMgSi 0,5; mattglänzend, schwarz eloxiert. Endkappen aus Rund-Edelstahl, Werkstoff-Nr. 1.4305; feingedreht.

Montagehinweise:
Montage mittels 4 Zylinderschrauben mit Innensechskant DIN 912. Bei frontseitiger Befestigung ist eine kundenseitige Griffmontage erforderlich.

Lieferumfang:
Bei Frontbefestigung einschließlich Zylinderschrauben aus Edelstahl mit Innensechskant DIN 912, Muttern DIN 934 und Unterlegscheiben DIN 125.

Tragkraft:
min. 1.000 N.

Hinweis:
Beliebige Grifflängen und Farbausführungen auf Anfrage.

Handle Series U6

Universal handle in 2 design dimensions for assembly from the front and behind.

Material and surface:
Tube of stainless steel, material no. 1.4301; fine ground. Tube holder of aluminium AlMgSi 0.5; black anodized with dull bright finish. End caps of stainless steel, material no. 1.4305; fine lathed.

Assembly information:
Assembly of handle with 4 inner hexagonal socket head cap screws DIN 912. At front attachment an assembly by customer is required.

Scope of delivery:
At front attachment including stainless steel cylinder head socket screws DIN 912, nuts DIN 934 and washers DIN 125.

Stress resistance:
min. 1.000 N.

Note:
Any desired handle lengths and colour versions on request.

Ausführung Technical Line siehe Seite 96.
Version Technical Line look at page 96.

Lieferform / Delivery form

rückseitige Befestigung,
montagefertig
attachment from behind,
ready to mount

Typ U6-30.R

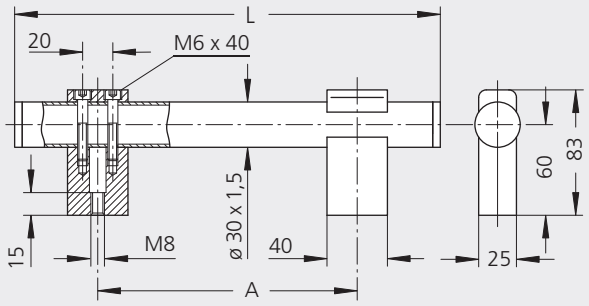

Typ U6-35.R

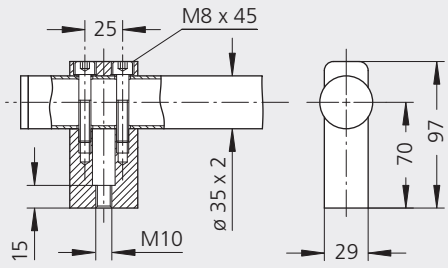

frontseitige Befestigung,
Einzelteil-Lieferung
attachment from the front,
single part supply

Typ U6-30.F / U6-35.F

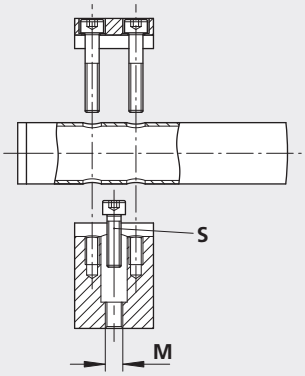

Typ	A	L	Befestigung / Attachment frontseitig from the front: Bestell-Nr. Order no.	S	rückseitig from behind: Bestell-Nr. Order no.	M
U6-30	200	310	U6-30.F200.37	M6 x 30	U6-30.R200.37	M8
	250	360	U6-30.F250.37		U6-30.R250.37	
	300	410	U6-30.F300.37		U6-30.R300.37	
	350	460	U6-30.F350.37		U6-30.R350.37	
	400	510	U6-30.F400.37		U6-30.R400.37	
	500	610	U6-30.F500.37		U6-30.R500.37	
U6-35	300	410	U6-35.F300.37	M8 x 30	U6-35.R300.37	M10
	400	510	U6-35.F400.37		U6-35.R400.37	
	500	610	U6-35.F500.37		U6-35.R500.37	
	600	710	U6-35.F600.37		U6-35.R600.37	
	700	810	U6-35.F700.37		U6-35.R700.37	
	800	910	U6-35.F800.37		U6-35.R800.37	

Typ U7-30.S

Typ U7-30.G

Griffserie U7

Werkstoff und Oberfläche:
Griffsteg aus ø 30 x 5 mm Aluminiumrundrohr AlMgSi 0,5; feingeschliffen und naturfarben oder schwarz eloxiert. Griffschenkel aus Polyamid PA 6, schwarz mit Feinstruktur.

Ausführung:
U7-30.G mit geraden und U7-30.S mit schrägen Kunststoffschenkeln.

Tragkraft:
min. 600 N.

Hinweis:
Beliebige Grifflängen und Eloxalausführungen auf Anfrage.

Handle Series U7

Material and surface:
Handle ledge ø 30 x 5 mm aluminium round tube AlMgSi 0.5; fine ground and natural or black anodized. Handle shanks of polyamide PA 6, black with fine structure.

Version:
U7-30.G with straight polyamide shanks and U7-30.S with slanted polyamide shanks.

Stress resistance:
min. 600 N.

Note:
Any other handle lengths and anodized versions available on request.

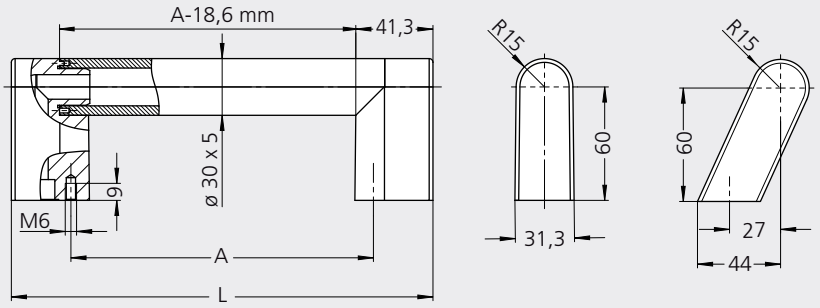

Ausführung Griffschenkel Version of handle shanks		A	L	Rohre in Eloxalausführung Tubes in anodized version naturfarben natural colour Bestell-Nr. Order no.	 schwarz black Bestell-Nr. Order no.
	gerade straight	160 220	223 283	U7-30.G160.01 U7-30.G220.01	U7-30.G160.04 U7-30.G220.04
	schräg slanted	160 220	223 283	U7-30.S160.01 U7-30.S220.01	U7-30.S160.04 U7-30.S220.04

Alle Maße in mm. / All dimensions in mm.

Griffe mit elektrischen Schaltelementen siehe Seiten 242-245.
See pages 242-245 for handles with electrical function elements.

Rohde

U8

Griffserie U8

Vielseitig verwendbarer Rohrgriff aus Aluminium oder Edelstahl.

Werkstoff und Oberfläche:
Aluminium Ausführung:
Rohr ø 30 x 1,5 mm aus Aluminium AlMgSi 0,5; naturfarben eloxiert. Rohrhalter aus Aluminium AlMgSi 0,5; schwarz eloxiert. Endkappen aus Polyamid PA 6, schwarz mit Feinstruktur.

Edelstahl Ausführung:
Rohr ø 30 x 1,5 mm aus Edelstahl, Werkstoff-Nr. 1.4301, feingeschliffen. Endkappen und Rohrhalter aus Edelstahl, Werkstoff-Nr. 1.4305, feingedreht.

Tragkraft:
min. 800 N.

Hinweis:
Beliebige Rohrlängen und variable Rohrhalterabstände auf Anfrage.

Handle Series U8

Versatile usable tubular handle made of aluminium or stainless steel.

Material and surface:
Aluminium version:
Tube ø 30 x 1.5 mm made of aluminium AlMgSi 0.5; natural coloured anodized. Tube holder made of aluminium AlMgSi 0.5; black anodized. End caps made of polyamide PA 6, black with fine structure.

Stainless steel version:
Tube ø 30 x 1.5 mm made of stainless steel, material no. 1.4301, precision ground. End caps and tube holder made of stainless steel, material no. 1.4305, fine lathed.

Stress resistance:
min. 800 N.

Note:
User-defined tube lengths and variable tube holder distances on request.

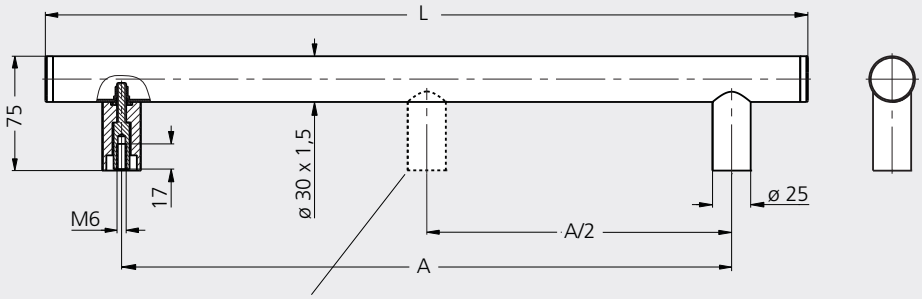

Zusätzlicher Griffschenkel ab Anschraubabstand 600 mm.

Additional handle shank from 600 mm fitting centre distance.

Griffe Handles		Aluminium Ausführung Aluminium version	Edelstahl Ausführung Stainless steel version
A	L	Bestell-Nr. Order no.	Bestell-Nr. Order no.
250	335	U8-30.250.01	U8-30.250.33
400	485	U8-30.400.01	U8-30.400.33
600	685	U8-30.600.01	U8-30.600.33

Rohde

U9

Griffserie U9

Stabiler Griff im modernen Industriedesign.

Werkstoff und Oberfläche:
Griffschenkel und Griffsteg aus stranggepresstem Aluminium AlMgSi 0,5. Schenkel und Griffsteg glaskugelgestrahlt, halbglänzend in naturfarben oder schwarz eloxiert.

Tragkraft:
min. 1.000 N.

Hinweis:
Andere Grifflängen und Farbausführungen auf Anfrage.

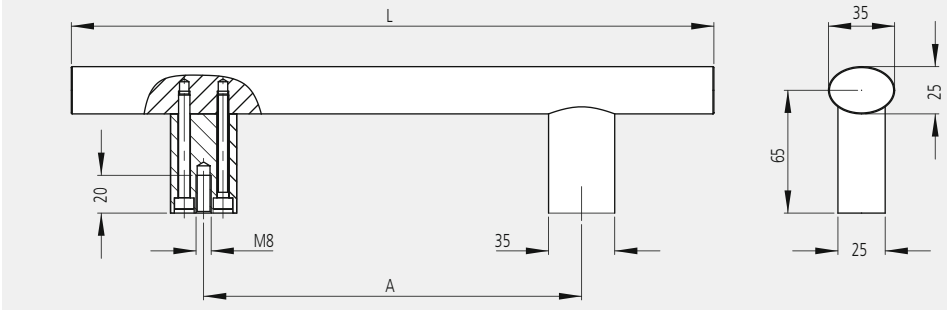

Handle Series U9

Solid handle in modern industrial design.

Material and surface:
Handle shanks and handle ledge made of extruded aluminium AlMgSi 0.5. Shanks and handle ledge glass ball blasted, anodized in satin finish in natural colour or black.

Stress resistance:
min. 1.000 N.

Note:
Other handle lengths and further colour combinations on request.

		Eloxalausführung des Griffes Anodizing version of the handle	
		naturfarben natural colour	schwarz black
A*	L	Bestell-Nr. Order no.	Bestell-Nr. Order no.
200	340	U9-35.200.N11	U9-35.200.S14
400	550	U9-35.400.N11	U9-35.400.S14
600	760	U9-35.600.N11	U9-35.600.S14

*Andere Grifflängen auf Anfrage / Other handle lengths on request

Alle Maße in mm. / All dimensions in mm.